SAUNAN LAITTEISTO-OHJAIMEN PIIRIKAAVIO 2
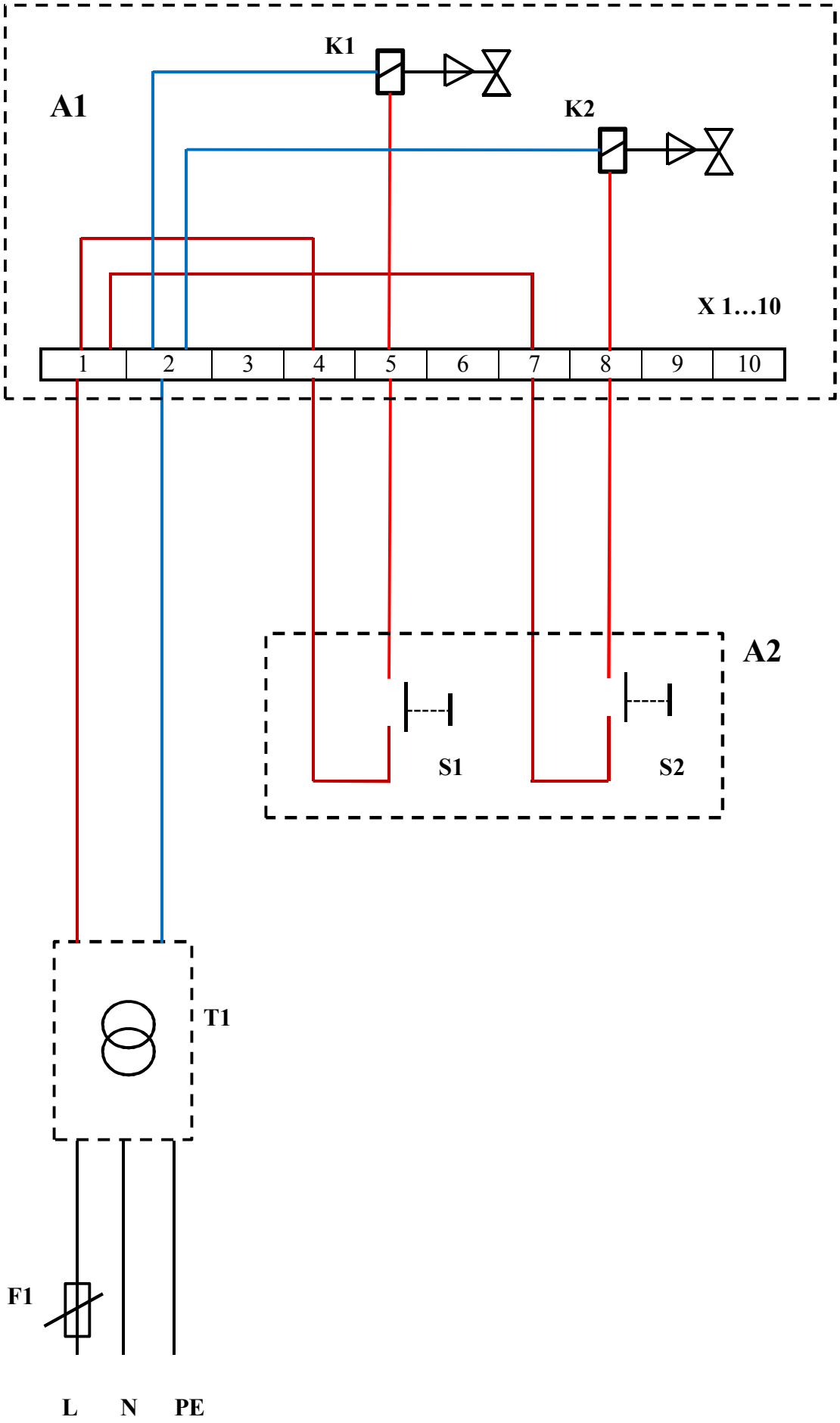
1.2.2014